Kerbell

Innovation that takes shape



KerWall

ISTRUZIONI DI MONTAGGIO

Kerbell
Innovation that takes shape

Cosa ti servirà

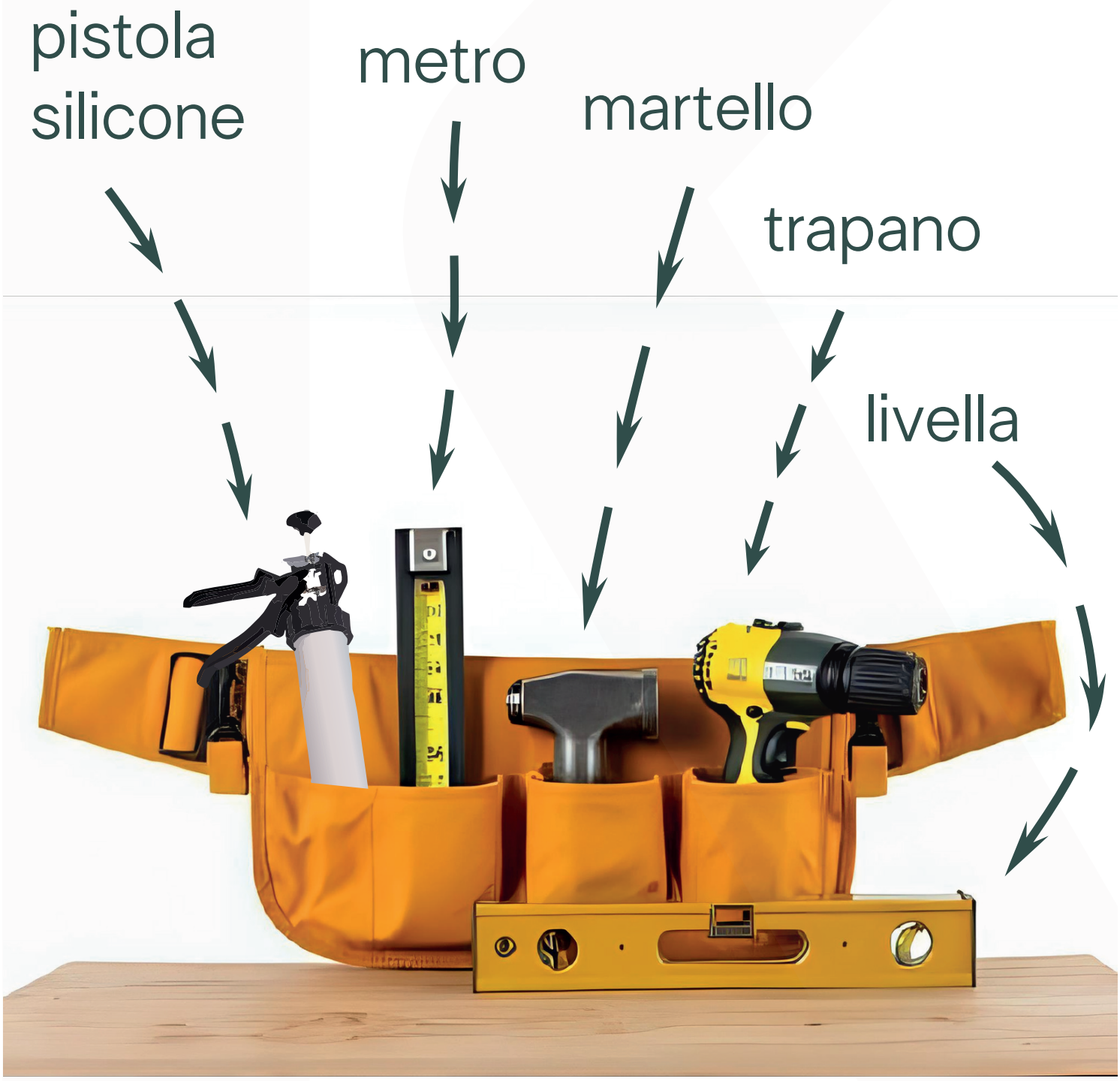

ISTRUZIONI DI MONTAGGIO

Kerbell
Innovation that takes shape

Com’è Fatto

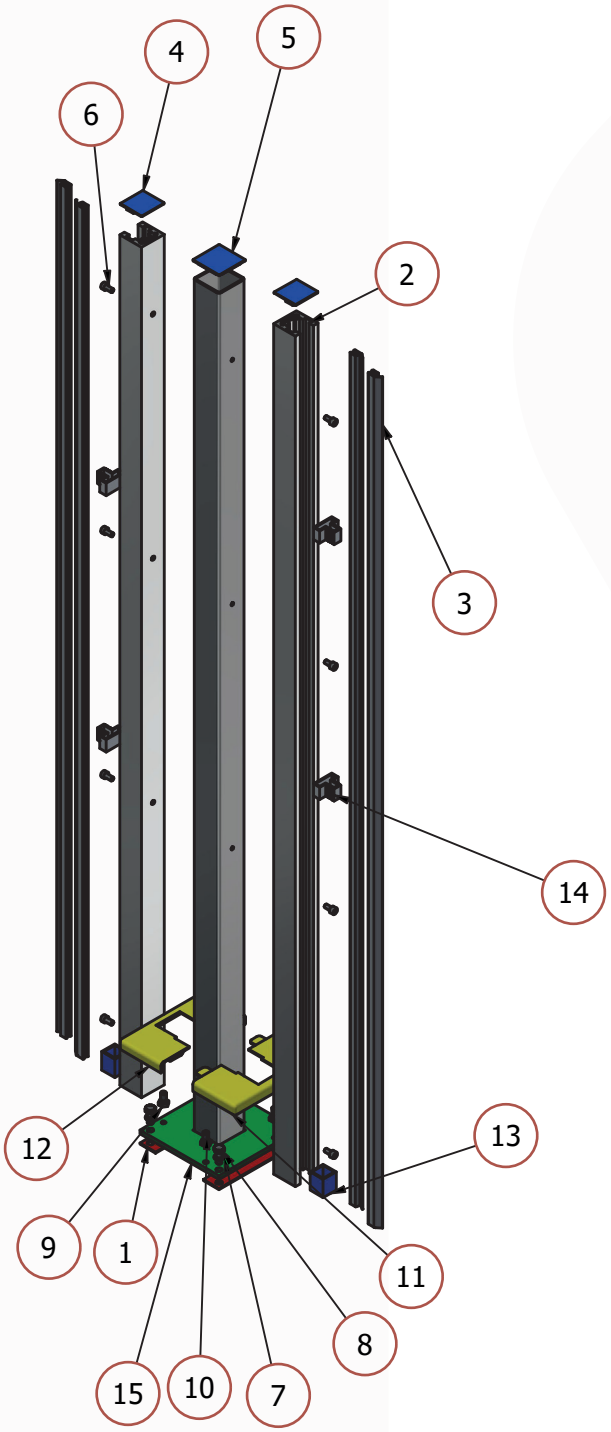

CONTROPIASTRA	1
PROFILO ESTRUSO	2
GUARNIZIONE	3
TAPPO PER PROFILO	4
TAPPO PER TUBOLARE	5
VITE DI FISSAGGIO	6
RONDELLA	7
VITI TESTA ESAGONALE	8
DADO	9
GRANO	10
COPERCHIO MASCHIO	11
COPERCHIO FEMMINA	12
SPESSORE DI BASE	13
SPESSORE A T	14
PIASTRA	15

ISTRUZIONI DI MONTAGGIO

Kerbell
Innovation that takes shape

Fase 1

Creazione dello scavo

Lo scavo dovrà esseredi 70cm di profondità e di 50cm sia di lunghezza che di larghezza e ripetuti in serie per il numero di pali previsti.

Il KerWall può essere realizzato anche sopra ad un muretto in cemento di delimitazione dell'abitazione.

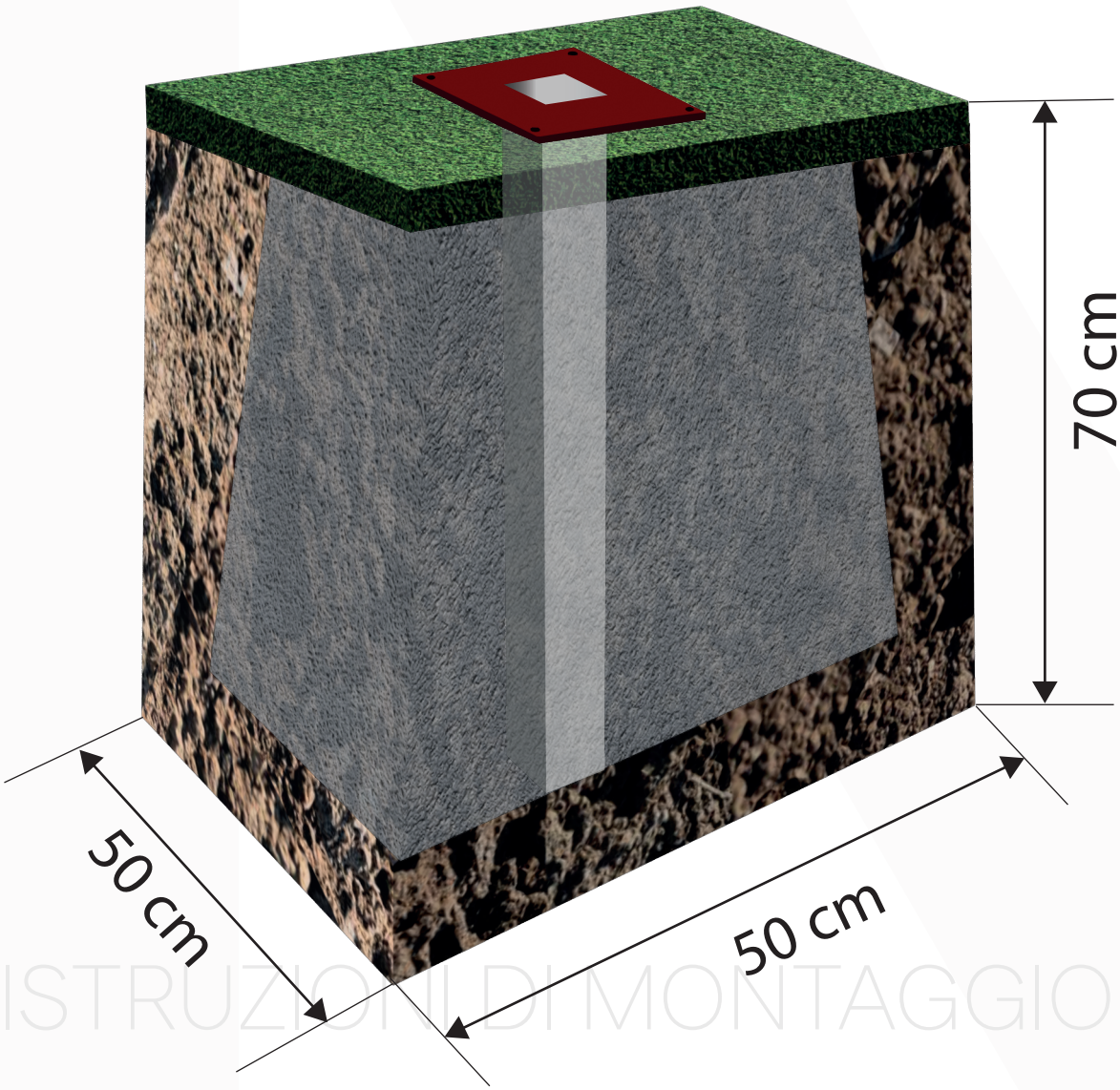

ISTRUZIONI DI MONTAGGIO

Kerbell
Innovation that takes shape

Fase 2
disegno fori e foratura

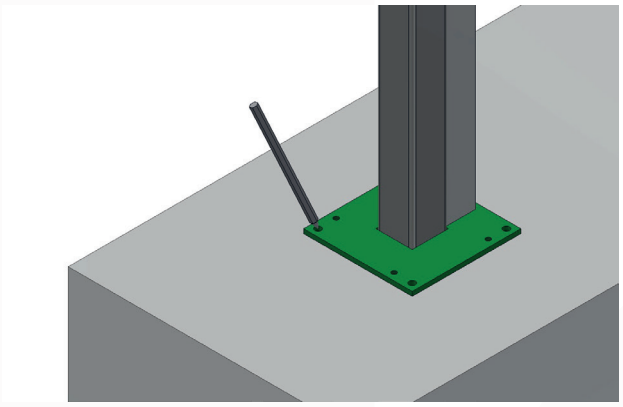

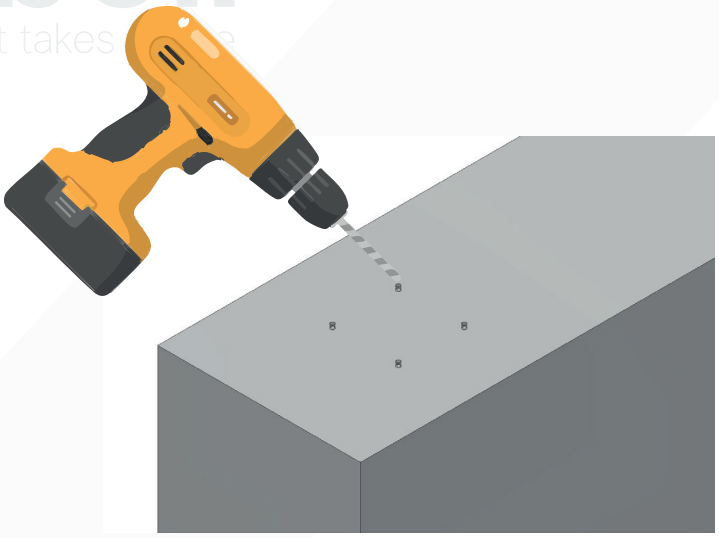

Fase 3
inserimento spessori e tassellatura

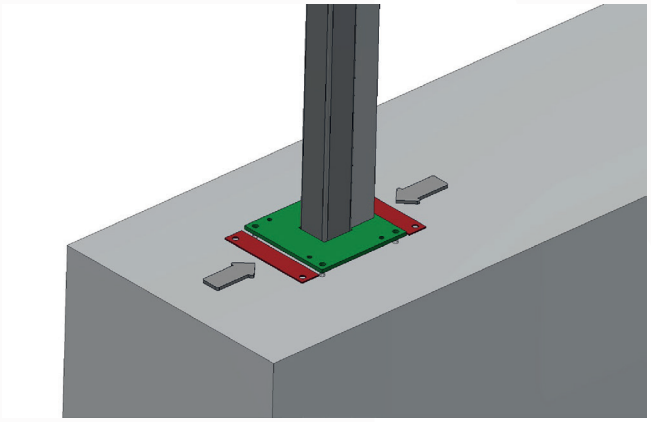

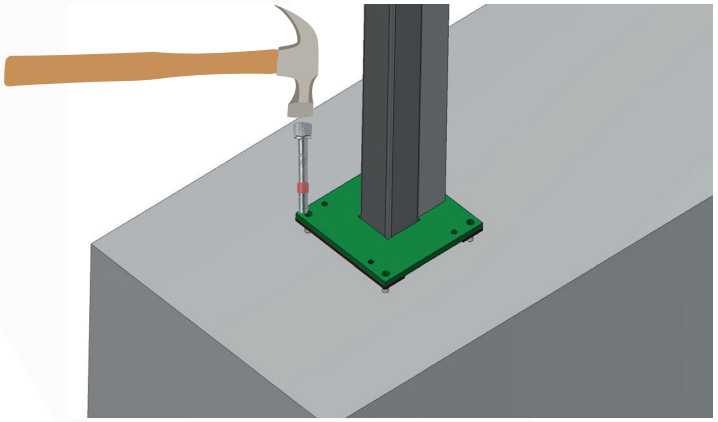

Fase 4
fissaggio livellazione e misurazione

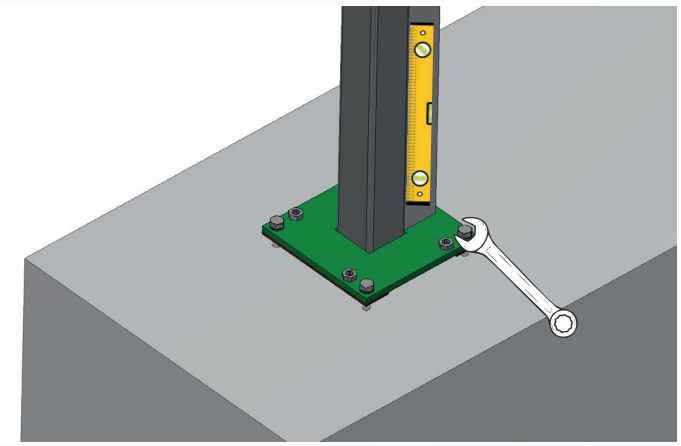

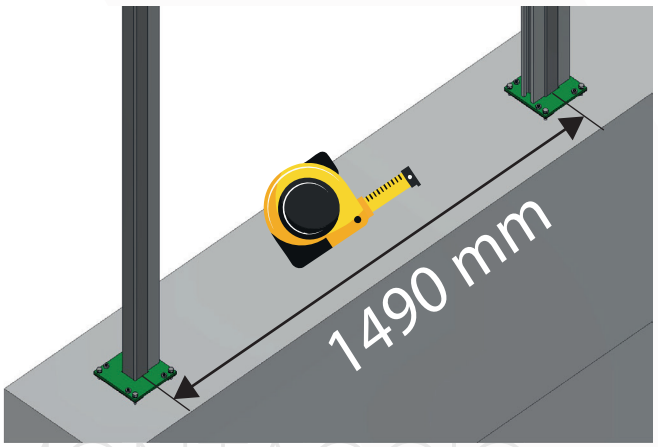

ISTRUZIONI DI MONTAGGIO

Kerbell
Innovation that takes shape

Fase 5
montaggio secondo palo e inserimento pannello

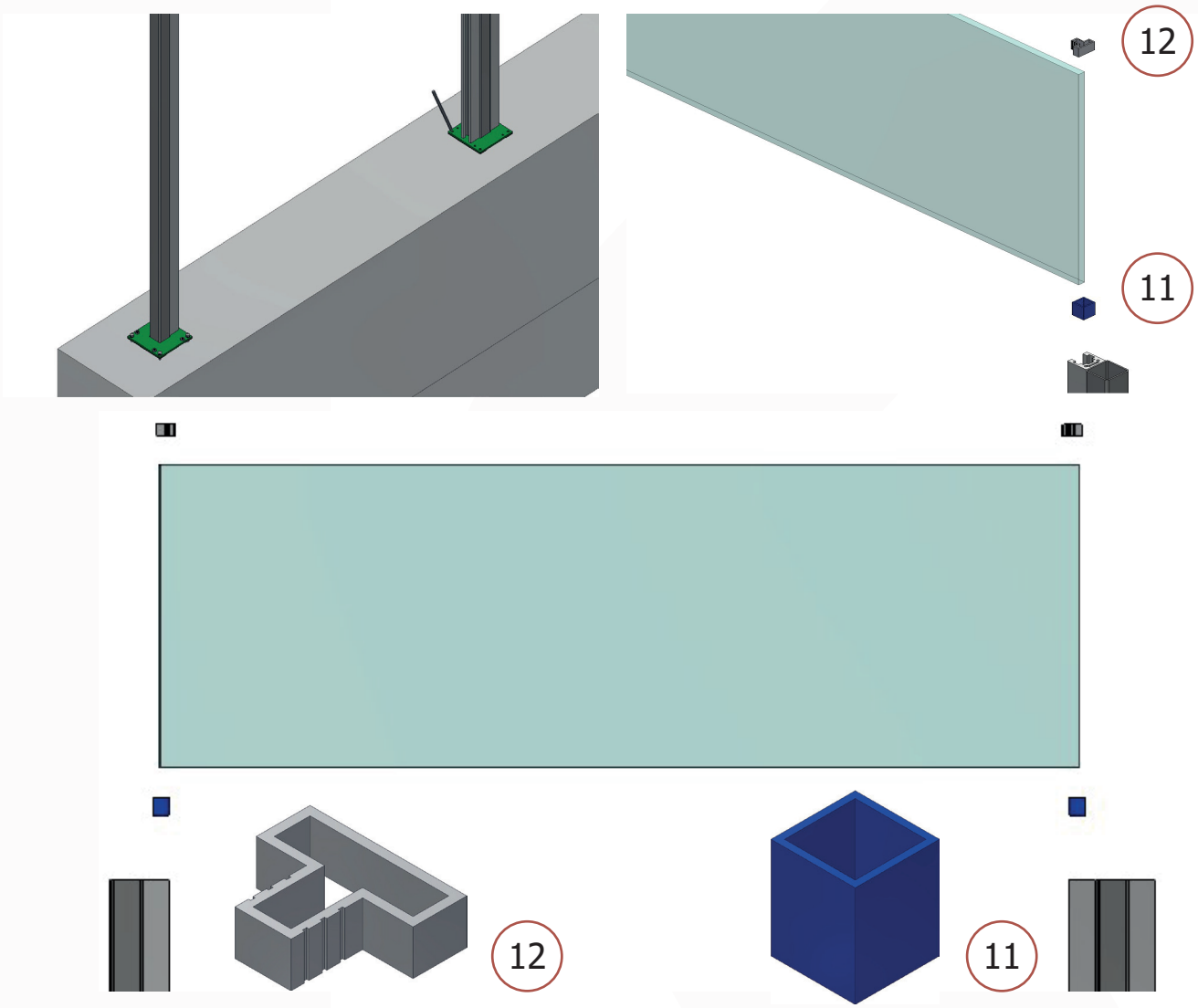

Fase 6
inserimento pannelli

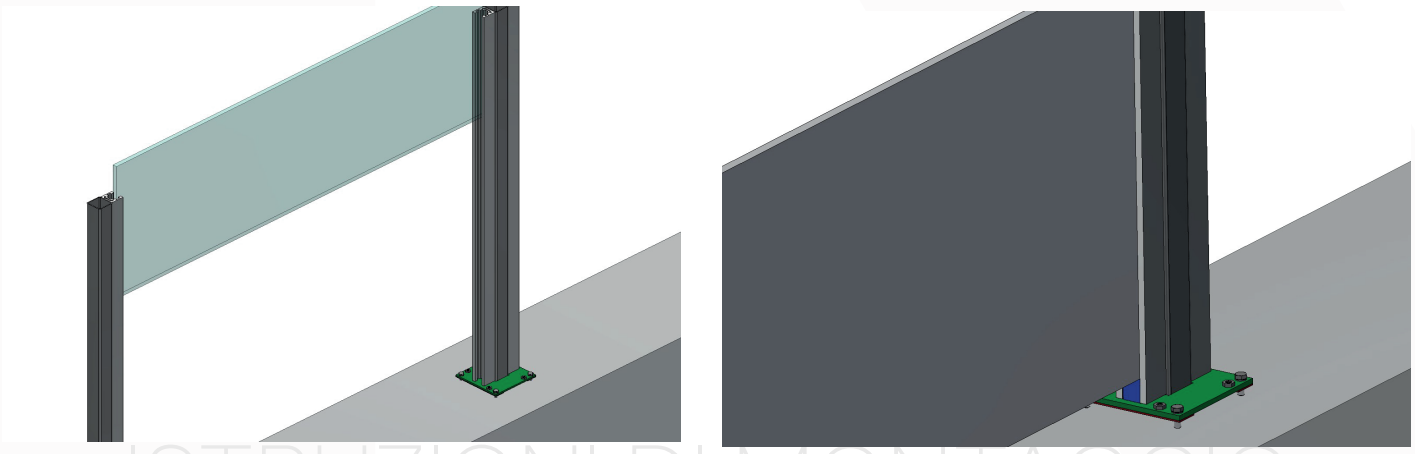

Kerbell
Innovation that takes shape

Fase 7
inserimento spessore e secondo pannello

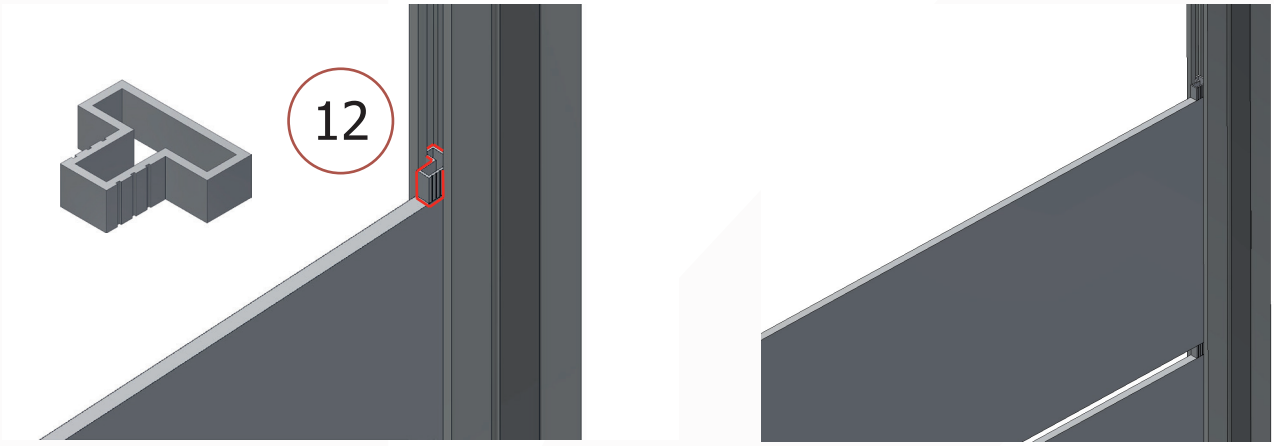

Fase 8
inserimento coperchi e incollaggio tappi

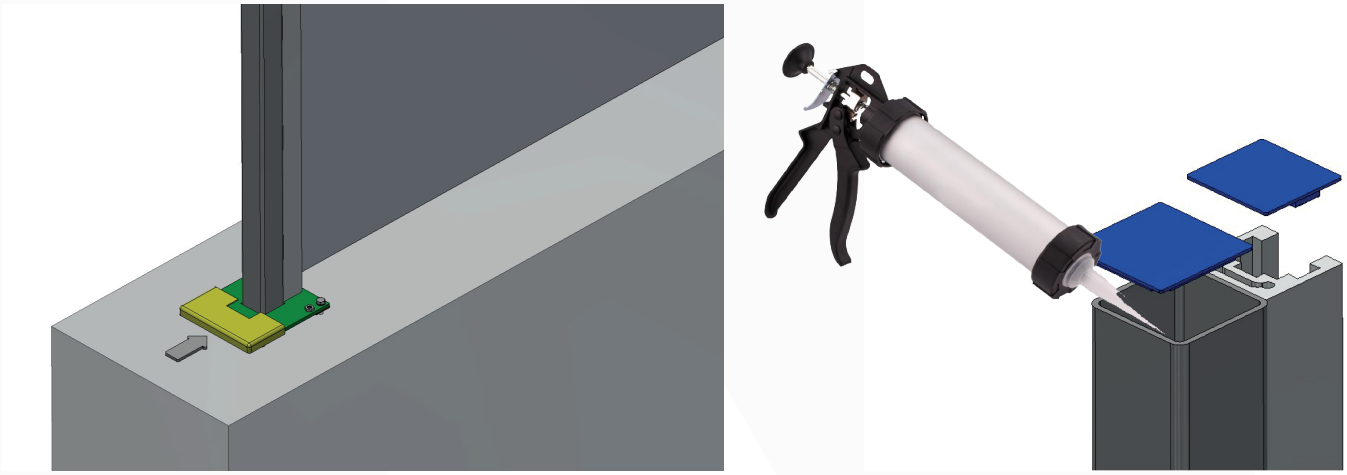

Fase 9
prospettive

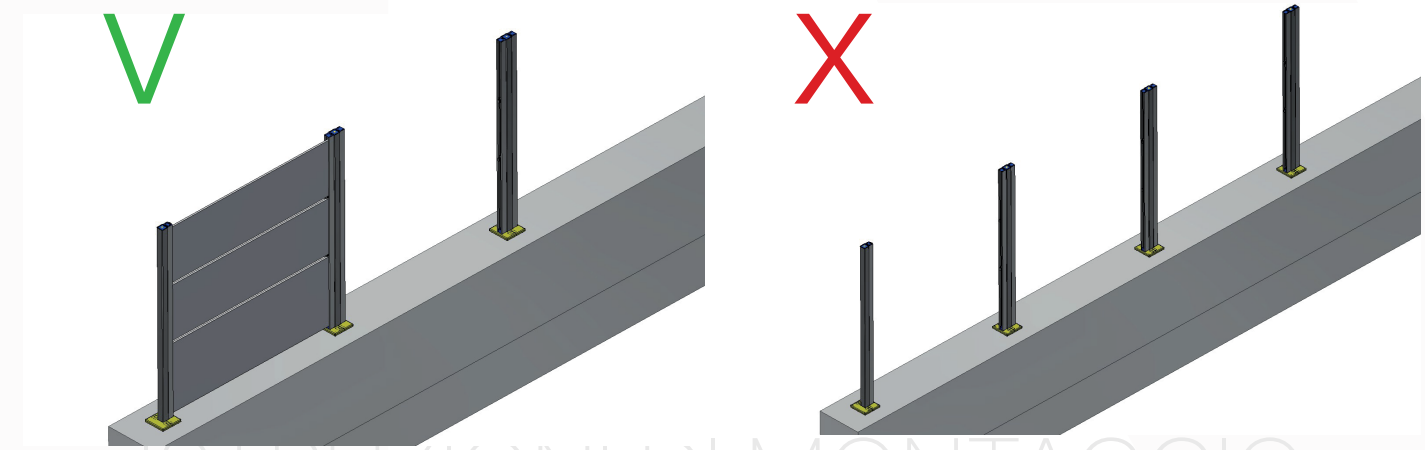

Kerbell
Innovation that takes shape

Configurazioni di posa: corretto vs errato





Via ghiarola vecchia 19, 41042
Fiorano Modenese MO Italy
+39 0536 920622

info@kerbell.it

www.kerbell.it

Kerbell

Innovation that takes shape